FM dimensions - Horizontal

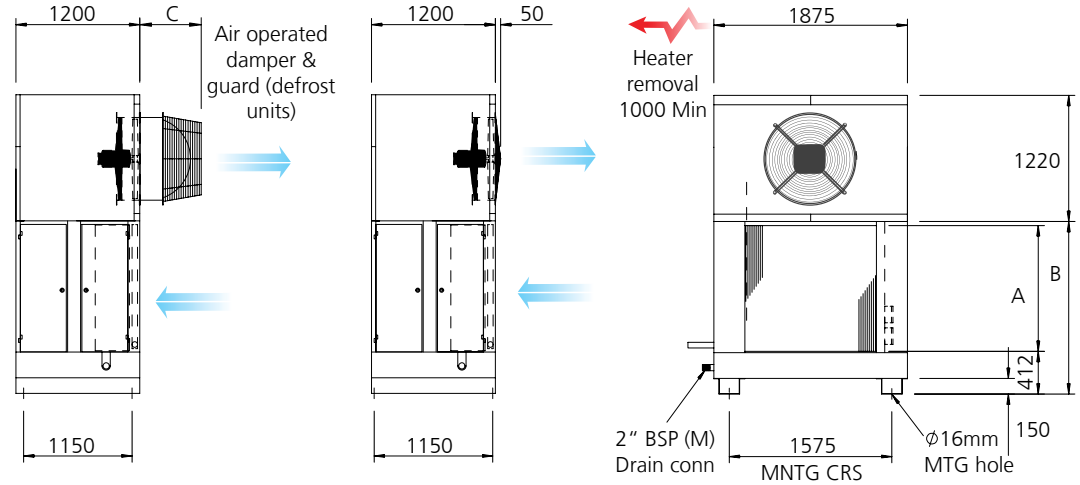

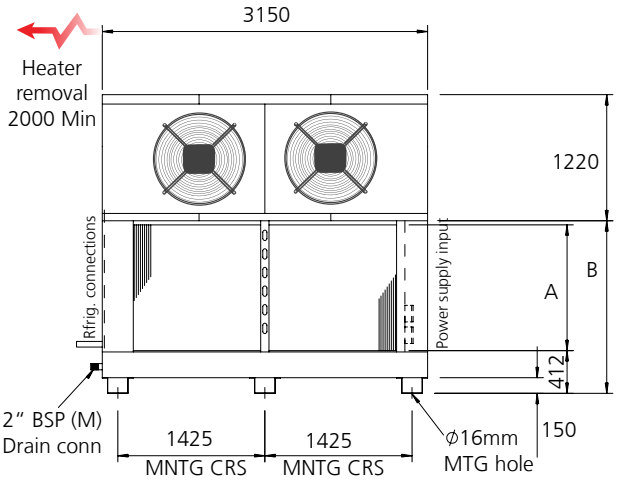

Model	Dim A	Dim B	Dim C
FM20	1016	1468	595
FM24	1219	1671	595
FM30	1524	1976	573
FM36	1829	2281	573

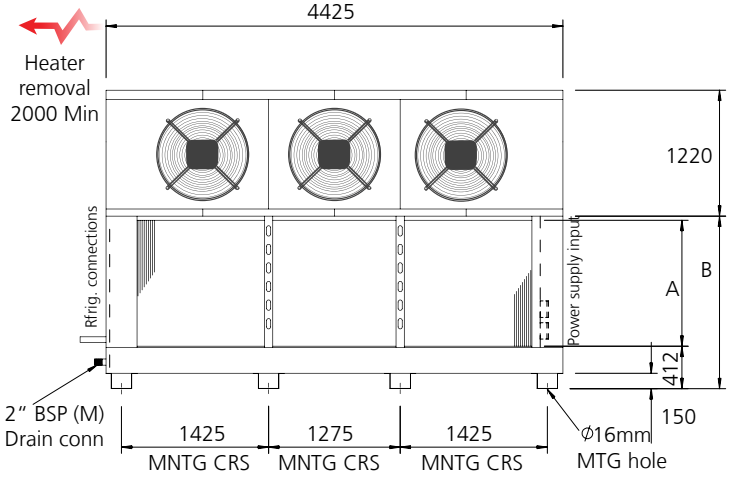

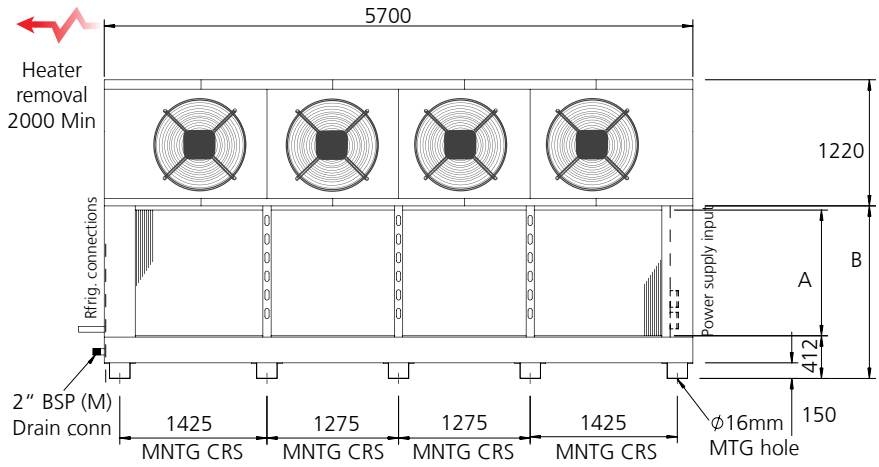

Model		201-4x	201-6x	201-8x	241-4x	241-6x	241-8x	301-4x	301-6x	301-8x	361-4x	361-6x	361-8x	202-4x	202-6x	202-8x	242-4x	242-6x	242-8x	302-4x	302-6x	302-8x	362-4x	362-6x	362-8x
Weight	Cu/Al	502	565	627	550	625	700	633	726	820	704	816	929	788	911	1035	864	1013	1161	1001	1187	1372	1116	1338	1561
(kg)	Cu/Cu	451	488	525	489	533	578	556	612	667	612	679	745	686	759	832	742	830	917	849	958	1067	933	1064	1195

Model		203-4x	203-6x	203-8x	243-4x	243-6x	243-8x	303-4x	303-6x	303-8x	363-4x	363-6x	363-8x	204-4x	204-6x	204-8x	244-4x	244-6x	244-8x	304-4x	304-6x	304-8x	364-4x	364-6x	364-8x
Weight	Cu/Al	1073	1258	1443	1179	1401	1622	1370	1647	1924	1528	1861	2193	1359	1605	1851	1493	1789	2084	1739	2108	2477	1940	2383	2826
(kg)	Cu/Cu	921	1029	1138	996	1126	1256	1141	1304	1467	1253	1449	1644	1156	1300	1444	1249	1422	1595	1433	1650	1866	1574	1833	2093

FM dimensions - Vertical

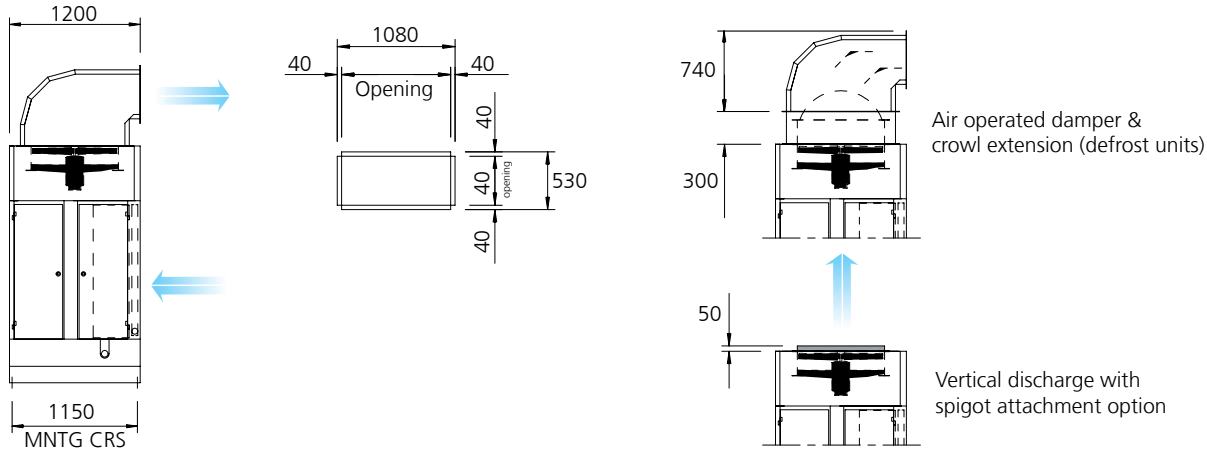

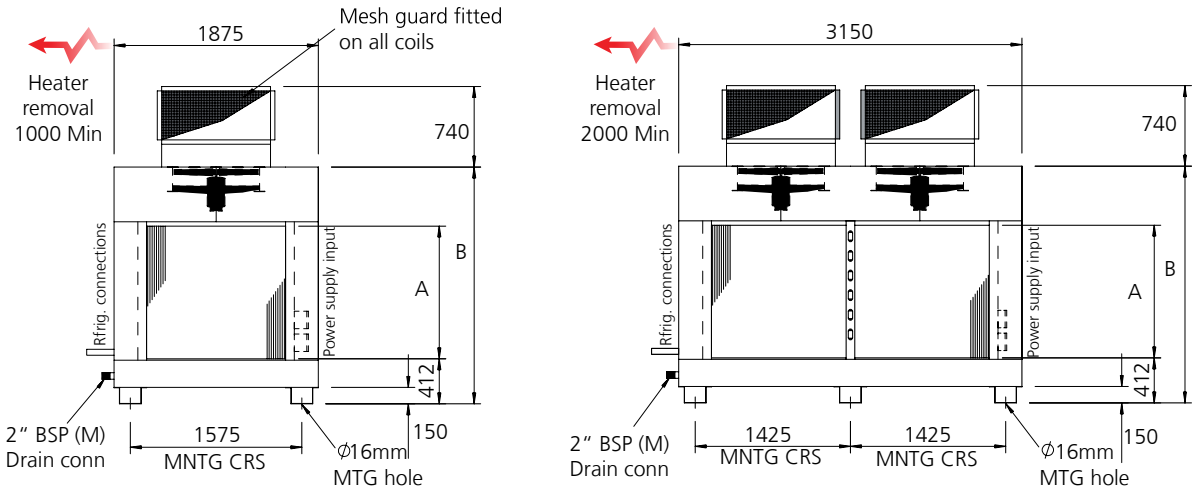

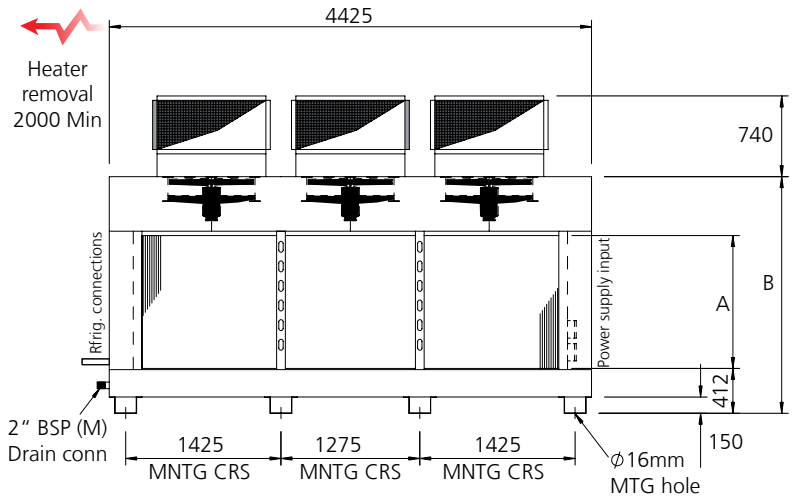

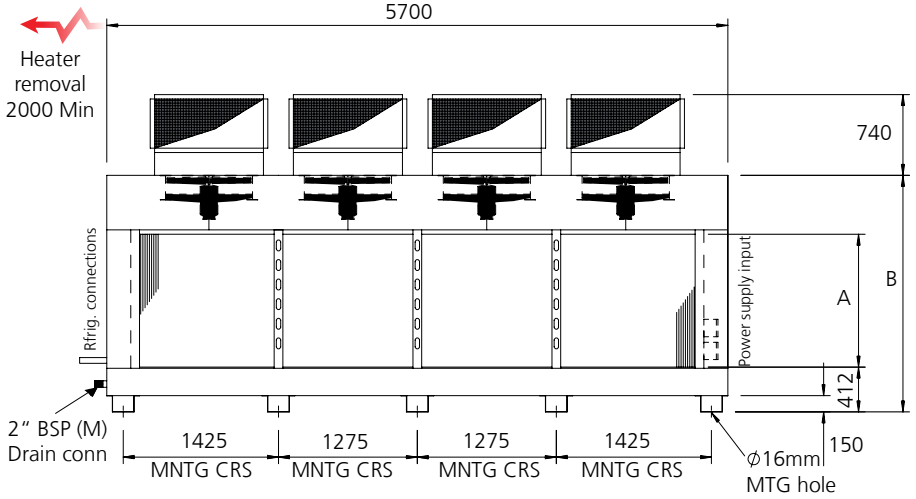

Model	Dim A	Dim B
FM20	1016	1969
FM24	1219	2173
FM30	1524	2477
FM36	1829	2782